ワイヤ式リニアエンコーダ SG60シリーズ

ドイツSIKO社製のワイヤ式リニアエンコーダです。（ワイヤ長MAX6m）ワイヤBoxに取り付けられたエンコーダからワイヤ引出し長さに応じたインクリメンタル（Push-Pull）信号を出力します。
また用途・目的によりワイヤ材質を選択することができます。標準のスチールの他に防塵・防水用のプラスチックコーティング付きや振動・衝撃に強いポリエチレン繊維を用意しております。

型式

SG60-□-IV58M0108-T1

① インクリメンタル出力 ②

①ワイヤ材質
- 6000-S：スチール（標準）
- 4000-SK：スチールにプラスチックコーティング
- 2800-P：ポリエチレン

②使用温度範囲
- T1：-20℃～+80℃（標準）
- T2：-40℃～+80℃（オプション）

※オプションでアナログ出力も用意しております。

仕様

ワイヤ材質	スチール	プラスチックコーティング	ポリエチレン
ワイヤ長さ / 径	6m / φ0.54	4m / φ0.87	2.8m / φ1.05
ワイヤ張力	Min. 8N		
最大速度	3000mm/sec（注1）		
寿命	約10万往復（但し使用条件による）		
分解能	0.1mm（注2）		
再現性	±0.15mm		
出力	インクリメンタル A相B相（Push-Pull）		
供給電源	+24VDC（±2V）		
使用温度範囲	-20℃～+80℃（標準）		
重量	約1.1kg		
保護規格	IP65		

（注1）オプションT2（低温用）は800mm/secです。
（注2）内部ドラム円周200mm、エンコーダは2000パルス/回転です。
（注3）ワイヤBox材質はアルミ部とプラスチック部から構成されています。

外形寸法図

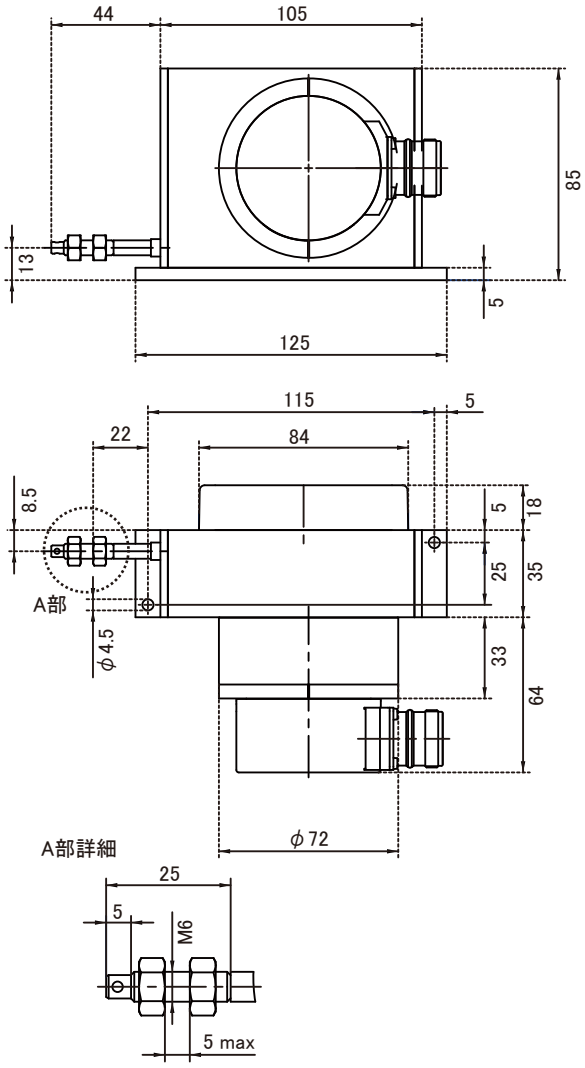

It makes Technological Sense

販売元 STC サンテスト株式会社

本　　社　〒554-8691 大阪市此花区島屋4丁目2番51号
TEL. 06-6465-5561　FAX. 06-6465-5921
東京営業所　〒105-0012 東京都港区芝大門1-16-4 第二高山ビル4F
TEL. 03-3432-1417　FAX. 03-3432-1337

本カタログの仕様は、改良のため予告なく変更することがあります。