STC
SANTEST CO., LTD.
PO, BOX KONOHANA 19, OSAKA 554-8691, JAPAN
PHONE: 06-6465-5561　FACSIMILE: 06-6465-5921

2024年1月吉日

お客様各位

サンテスト株式会社
〒554-8691　大阪市此花区島屋 4-2-51
TEL：06-6465-5561　FAX：06-6465-5921

GYFC2／GYFC3 アナログ出力型コントローラ製造終了のお知らせ

拝啓　時下益々ご清栄のこととお慶び申し上げます。平素は格別のご高配を賜り、厚く御礼申し上げます。

さて、このたび、弊社 GYFC2／GYFC3 コントローラに使用しております電子部品が生産終了になる旨、弊社仕入れ先より1月中旬に案内がございました。
つきましては、近年の貴社への販売実績を基に今後 2～3 年分の当該電子部品を 2024 年 3 月のラストバイにて購入し、そちらの在庫がなくなり次第、誠に勝手ながら GYFC2／GYFC3 コントローラは製造終了とさせていただきます。
ただし、ラストバイで購入できる数量によっては予定よりも前倒しで製造終了とさせていただく可能性もございます。
また、ラストバイにより、当該電子部品の仕入れ価格が大幅に値上がりすることが考えられるため、そちらに伴う製品販売価格の上昇はご了承くださいますようお願い申し上げます。

なお、後継機種は GYHC コントローラになります。(詳細仕様は別紙カタログをご参照の程お願い申し上げます。)
後継機種の GYHC コントローラでは仕様が合わない等、どうしてもご使用が難しい場合は別途ご相談をいただきますようお願い申し上げます。

また、他の案として、貴社が希望する台数分の当該電子部品をラストバイにて先に購入し、弊社で管理しながら、GYFC2／GYFC3 コントローラの製造を続ける方法もございます。こちらをご希望される場合は貴社にて当該電子部品の費用をご負担いただきますようお願い申し上げます。ただし、ラストバイの状況次第では、ご希望の数量を購入できない可能性がございます。

ご不明点やご相談などございましたら、2024 年 2 月末までに各担当営業もしくはお問い合わせ窓口「info@santest.co.jp」までご連絡いただきますようお願い申し上げます。

諸事情ご賢察のうえ、今後とも弊社製品をご愛顧賜りますよう何卒お願い申し上げます。

敬具

アナログ

Noise Cancel

GYFC2/3 コントローラ

アナログ出力型

マグネットの位置を0～10Vまたは4～20mA出力するコントローラです。警報機能を備え、ケーブル断線及びマグネット脱落をモニタします。また位置出力に加え、内部の微分回路により速度の出力（±10V）が可能です（オプション）。
組合せプローブは、型式②に記載しています（GYSE-Rとの組合せはできません）。
また、端子台型のGYFC3コントローラもご用意しています。

仕様

分解能（位置出力）	0.005%FS以下（*1）
	0.01%FS以下（*2）
位置出力(OUT1)	0～10Vなど（負荷電流Max.5mA、負荷抵抗Min.2kΩ）
(OUT2)	4～20mAなど（負荷抵抗Max.500Ω）または反転出力など
速度出力(VEL)（オプション）	±10V（速度分解能1%FS）
警報出力(*3)	ドライb接点 1A 30VDC(*3)
供給電源	標準：+24VDC±5%（350mA以下） オプション(*4)：±15VDC、+12VDC
サンプリング周波数(*5)	標準1kHz（ロッド全長1300mmまで）
温度特性	±20ppmFS/℃以下
使用温度範囲	0℃～+65℃
保存温度範囲	-20℃～+85℃

・上記精度は有効ストローク300mm以上のセンサに適用されます。
　300mm未満のセンサは300mmのセンサ仕様と同等になります。
・ゼロ/フルスケール点の出力調整はトリマにより行うことが可能です。
　（調整範囲：±3%FS）
(*1)プローブ：GYMR6, GYcRS, GYMR5, GYFRS, EX-GYdT-RS接続時
(*2)プローブ：GYcRP, EX-GYdS-RP接続時
(*3)ケーブル断線及びマグネット外れ
(*4)接続プローブは、GYcRPプローブのみです。
(*5)サンプリング周波数は、オプションで最大2kHzまで高速化することが可能です。但しロッド全長に依存（型式⑨オプション欄に記載）し、また消費電流も異なります。

外形寸法図

■コントローラ

◆GYFC2

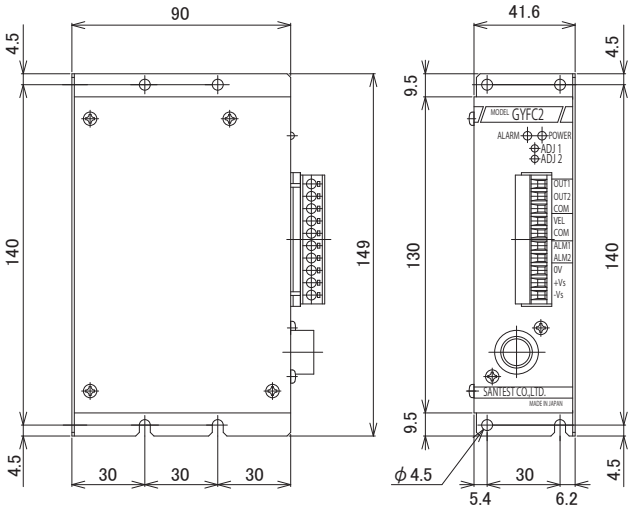

◆GYFC3

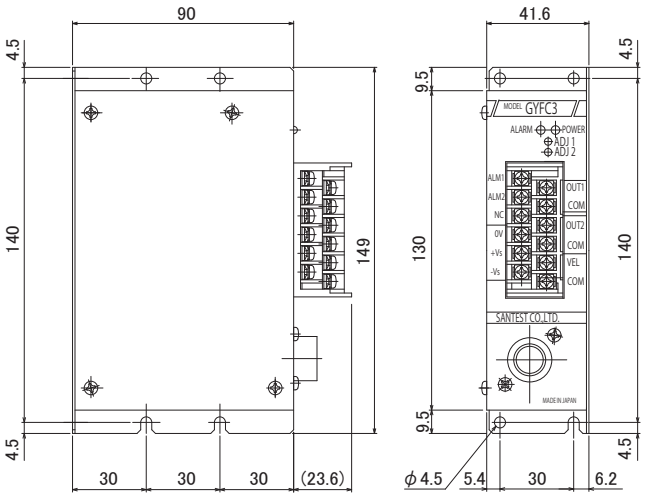

■コントローラ

GYFC□-□-□□□□-Z□-□-□/□-□-□-□

① ② ③ ④ ⑤ ⑥ ⑦ ⑧ ⑨

①コントローラ型式
2：フェニックスコネクタ型（標準）
3：端子台型

②接続プローブ
RS　：GYcRS
RPH2：GYcRP（H2オプション）
RP　：GYcRP
R5　：GYMR5
MR6　：GYMR6
FS　：GYFRS
ETS　：EX-GYdT-RS
ESP　：EX-GYdS-RP

③有効ストローク（mm）

④根元デッドゾーン（mm）
□：接続するプローブの寸法に合わせる

⑤組合せマグネットまたはフロート

＜マグネット＞
MG0　：No.Φ
M0SM：No.ΦSPM
M0LM：No.ΦLPM
M2P　：No.2P
M2PN：No.2PN
M3　：No.3
M11　：No.11
M11N：No.11N
T142　：No.T14-M2
T144　：No.T14-M4
T162　：No.T16-M2
T163　：No.T16-M3
BA　：No.2KYN-17-LG

＜フロート＞
F28S　：Φ28SUS316L
F30S　：Φ30SUS316L
F40S　：Φ40SUS316（B）
F42S　：Φ43SUS316L
F50S　：Φ50SUS316L
F54S　：Φ54SUS304
F25N　：RF-A10
F28N　：RF-A6

・プローブで選定した記号と同じ記号を選択して下さい。
・この型式はプローブと組合せるマグネット/フロートを指定するのみ。
マグネット/フロートが必要な場合は、別途ご注文下さい。

⑥位置出力(OUT1/OUT2)

	OUT1	OUT2
AD/AR	0V～10V	10V～0V
AD/BD	0V～10V	4mA～20mA
AR/BR	10V～0V	20mA～4mA
CD05/CR05	−5V～+5V	+5V～−5V
CD10/CR10	−10V～+10V	+10V～−10V

⑦供給電源電圧
24S：+24VDC（標準）
15W：±15VDC（オプション）（②の接続プローブはGYcRPのみ）
12S：+12VDC（オプション）（②の接続プローブはGYcRPのみ）

±15VDC型　+15V（±5%）　200mA以下
　　−15V（±5%）　100mA以下
＋12VDC型　+12V（±3V）　700mA以下

⑧速度出力の追加オプション(VEL端子)
VA[　]：±10V
[　]：最大速度（mm/sec）

（注）
・最大速度（出力10V時の速度）を御指定下さい。
・指定範囲は、ストロークの3%～300%/secです。
（例：ストローク300mmの場合、9mm/sec～900mm/sec）

⑨オプション
X2：2kHzサンプリング（ロッド全長：750mm以下）

GYHC コントローラ

アナログ

AC　GPM　Noise Cancel　CE

高精度アナログ出力型

コントローラ内部で高分解能のデジタル処理を行い、位置データをアナログに変換して出力します。このため従来よりも高分解能が可能です。オプションで速度出力も可能です。また2個のマグネットを使用して2点間距離や各々の位置を出力できます。アナログ出力の出力調整方法は正面パネル上のトグルスイッチ方式ですので、微調整が容易となっております。また別売の機器（ソフト付き）（型式：GPM）により客先でゼロ/フルスケール点の調整、及び出力方向の変更が可能です。

仕様

分解能 （位置出力）	16bit（1/65536）（*1） 0.01%FS以下（*2）
位置出力(OUT1) （OUT2：オプション）	0～10V（負荷電流Max.5mA、負荷抵抗Min.2kΩ） または　4～20mA（負荷抵抗Max.500Ω）
速度出力(OUT2) （オプション）	±10V または 4～20mA
警報出力(*3)	オープンコレクタ 0.1A 30VDC(*3)
供給電源	標準：＋24VDC±2V（150mA以下）(*4) オプション：＋15VDC、＋12VDC、±15VDC
サンプリング周波数(*5)	標準1kHz（ロッド全長1300mmまで）
温度特性	±10ppmFS/℃以下
使用温度範囲	0℃～+65℃
保存温度範囲	−20℃～+85℃

・上記精度は有効ストローク300mm以上のセンサに適用されます。
　300mm未満のセンサは300mmのセンサ仕様と同等になります。
(*1)次のプローブ接続時：GYMR6, GYSE−R, GYcRS, GYMR5, GYFRS, GYKMR, GYRHP−MR6, EX−GYdT−RS接続時
(*2)次のプローブ接続時：GYMS, GYGS, GYPM, GYPE2K, GYPMR, GYcRP, GYHTR, GYHR, EX−GYdS−RP, IGY4接続時
(*3)ケーブル断線及びマグネット外れ
(*4)型式⑥アナログ出力の追加オプション適用時は170mAとなります。
(*5)サンプリング周波数は、オプションで最大3.75kHzまで高速化することが可能です。但しロッド全長に依存（型式⑧オプション欄に記載）し、また消費電流も異なります。

外形寸法図

■コントローラ

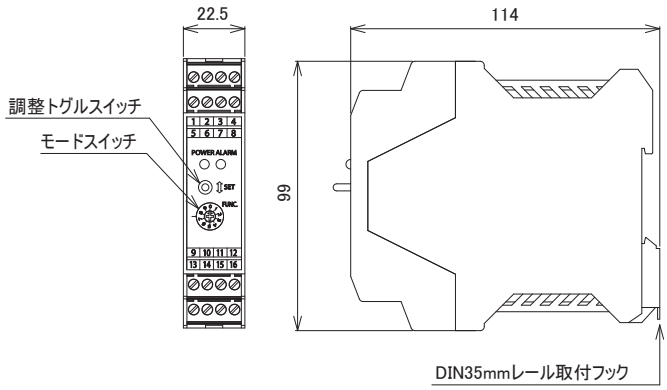

■配線表

コネクタ番号	機能	コネクタ番号	機能
1		9	OUT1(+)
2		10	OUT1(−)
3		11	OUT2(+)
4		12	OUT2(−)
5		13	供給電源(+)
6		14	供給電源(−)
7		15	警報出力(+)
8		16	警報出力(−)

プローブ接続
型式によって接続方法が異なります。
詳細は取扱説明書をご覧ください。

【オートキャリブレーション】

◆オートキャリブレーション対応のプローブ（GYMR6、GYSE−R, GYKMR, GYRHP−MR6）と組み合わせの場合、センサ交換時に発生するズレ（センサの個体差による）が自動的に無くなりますので、互換性を高めることが出来ます。

■コントローラ

GYHC-□-□□□□-Z□-□-□/N -□-□

① ② ③ ④ ⑤ ⑥ ⑦ ⑧

①接続プローブ

MR6	:GYMR6	GS	:GYGS
SR	:GYSE-R	PM	:GYPM
RS	:GYcRS	P2	:GYPE2K
RP	:GYcRP	PR	:GYPMR
R5	:GYMR5	KMR	:GYKMR
FS	:GYFRS	PMR6	:GYRHP-MR6
HTR	:GYHTR	ETS	:EX-GYdT-RS
HR24	:GYHR	ESP	:EX-GYdS-RP
MS	:GYMS	I4	:IGY4

②有効ストローク（mm）

③根元デッドゾーン（mm）

□:接続するプローブの寸法に合わせる

④組合せマグネットまたはフロート

＜マグネット＞		＜フロート＞	
MG0	:No.Φ	F28S	:Φ28SUS316L
M0SM	:No.ΦSPM	F30S	:Φ30SUS316L
M0LM	:No.ΦLPM	F40S	:Φ40SUS316(B)
M2P	:No.2P	F42S	:Φ43SUS316L
M2PN	:No.2PN	F50S	:Φ50SUS316L
M3	:No.3	F54S	:Φ54SUS304
M11	:No.11	F25N	:RF-A10
M11N	:No.11N	F28N	:RF-A6
T142	:No.T14-M2		
T144	:No.T14-M4		
T162	:No.T16-M2		
T163	:No.T16-M3		
BA	:No.2KYN-17-LG		

・プローブで選定した記号と同じ記号を選択して下さい。
・この型式はプローブと組合せるマグネット/フロートを指定するのみ。
マグネット/フロートが必要な場合は、別途ご注文下さい。

⑤アナログ位置出力（OUT1）

AD:0～10V(ロッド先端へ移動時、増加動作)
AR:10～0V(ロッド先端へ移動時、減少動作)
BD:4～20mA(ロッド先端へ移動時、増加動作)
BR:20～4mA(ロッド先端へ移動時、減少動作)
CD□□:バイポーラ出力(-□V～+□V)
(例えば CD10:-10V～+10V)
CR□□:バイポーラ出力(+□V～-□V)
(例えば CR05:+5V～-5V)
V Z/F:指定値電圧
(例えば V1/5:1～5V、V9.5/0.5:9.5～0.5V)
I Z/F:指定値電流
(例えば I5.2/20:5.2～20mA、I18/5:18～5mA)

・Z=ゼロ点(根元)の出力値、F=フルスケール点(先端)の出力値

⑥アナログ出力の追加オプション（OUT2）

・N:オプション不要(標準)
・位置出力の場合:⑤から選択
・速度出力の場合(注1)
VA[ ]:±10V
WB[ ]:4～20mA
[ ]:最大速度(1.00～999mm/sec)
<有効数字3桁、小数点はRで表記>

(注1)
VAはマグネット停止時に0V、プローブ先端へ移動時に+10Vです。
(プローブ根元へ移動時に-10Vです。)
WBはマグネット停止時に4mA、移動方向に関係なく
最大速度時に20mAです。

⑦供給電源電圧

24S:+24VDC(標準)
15S:+15VDC(オプション)
12S:+12VDC(オプション)
15W:±15VDC(オプション)

※供給電源電圧と消費電流
+24VDC±2V(150mA以下)
+15VDC +2V,-5V (240mA以下)
+12VDC +5V, -2V (300mA以下)
±15VDC±2V (+15V:150mA以下, -15V:150mA以下)

⑧オプション

2ME:2点各々の位置データ出力(アナログ出力)(※)
2MR:2点間の位置データ出力(OUT1のみ。アナログ出力)(※)
X2:2kHzサンプリング(ロッド全長:700mm以下)
X3:3kHzサンプリング(ロッド全長:500mm以下)
X4:3.75kHzサンプリング(ロッド全長:400mm以下)
HS:防湿絶縁材コーティング

※ 2マグネットオプション
・マグネット間距離は最低75mm以上確保して下さい。
(但しマグネットの種類によって最小マグネット間距離は異なります。)
・No.2PN, No.11Nマグネット以外の場合はご相談ください。